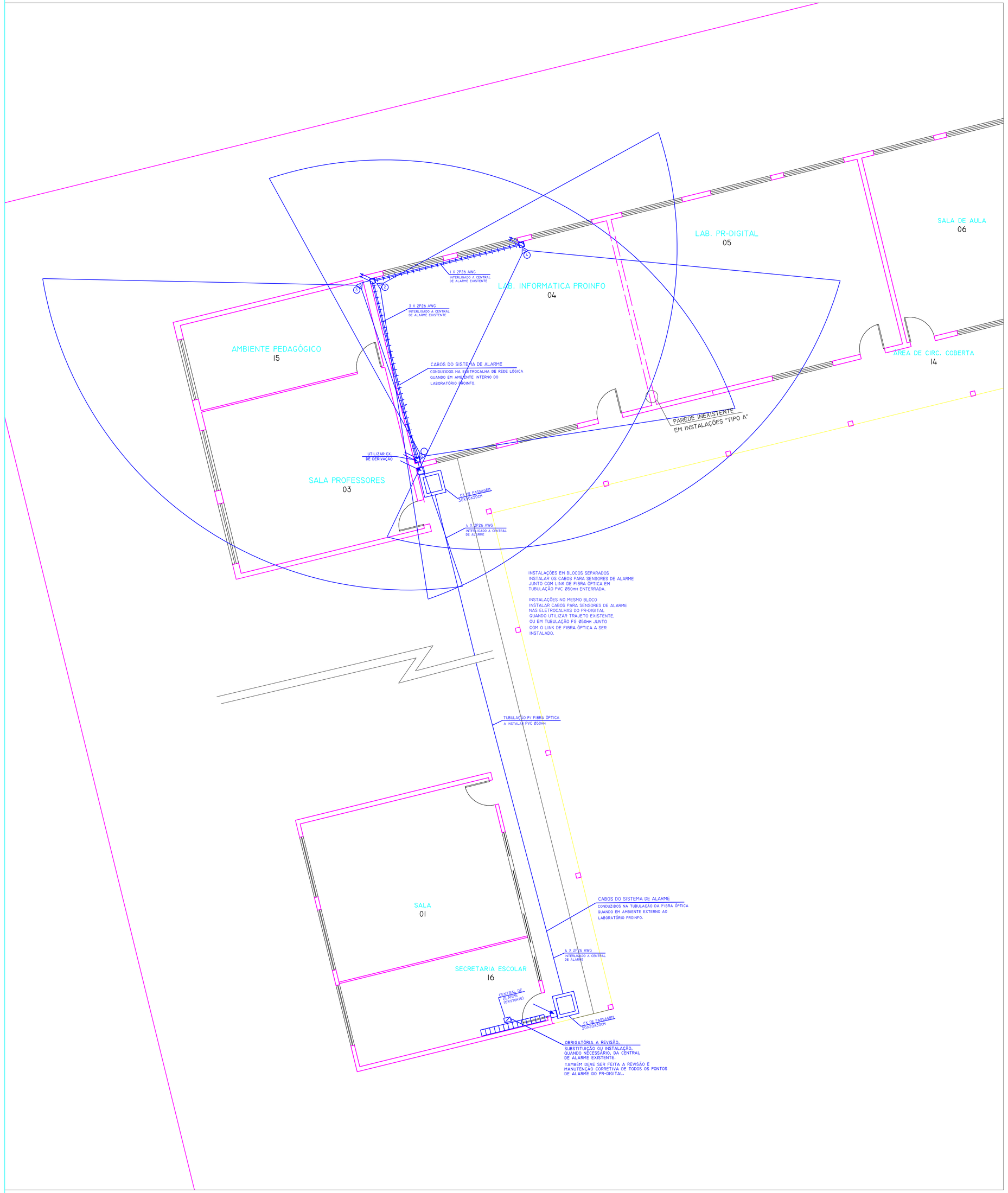

PROJETO BASE - SISTEMA DE ALARME

ESCALA 1 : 75

TAB. 6 - ALARME

E	TELHADO A 1,60M DO PISO
A	SENSOR COM FIO, A 0,20CM DO TETO
A	SENSOR SEM FIO - SINAL COM TRANSMISSOR, A 0,20CM DO TETO
2P26AWG	CABO CCI 2P26BM
CA	CENTRAL DE ALARME, COM BATERIA, DISCADOR, TRANSMISSOR, ETC, A 1,5M DO PISO
S	SIRENE

TABELA 3 - DUTOS E DISTRIBUIÇÃO

ø25	ELETRODUTO APARENTE NO TETO OU PAREDE
	TELEFONE NO TETO
F	CONDUTOR FASE NO INTERIOR DO ELETRODUTO
N	CONDUTOR NEUTRO NO INTERIOR DO ELETRODUTO
R	CONDUTOR DE RETORNO NO INTERIOR DO ELETRODUTO
T	CONDUTOR TERRA NO INTERIOR DO ELETRODUTO
+	CONDUTOR POSITIVO NO INTERIOR DO ELETRODUTO
-	CONDUTOR NEGATIVO NO INTERIOR DO ELETRODUTO
T T	CORDOALHA DE TERRA
CX. PASS. 200 X 300 x 300	CAIXA DE PASSAGEM DE PISO
CX. PASS. 200 X 200 x 100	CAIXA DE PASSAGEM NO TETO
CX. PASS. 200 X 200 x 100	CAIXA DE PASSAGEM NA PAREDE
LL	ELETRODUTO QUE SOBE COM CONDULETE LL NA EXTREMIDADE SUPERIOR
LR	ELETRODUTO QUE DESCE COM CONDULETE LL NA EXTREMIDADE SUPERIOR
	ELETRODUTO QUE PASSA DESCENDO
	ELETRODUTO QUE PASSA SUBINDO
	ELETROCALHA QUE DESCE
	ELETROCALHA QUE SOBE
	ELETROCALHA METÁLICA GALVANIZADA, PERFURADA 50 x 50 x 3000MM COM TAMPA
	ELETROCALHA EM ALUMINIO SEÇÃO MÍNIMA 2800MM² COM SEPTO A UM TERÇO, TAMPA E CONEXÕES
	ELETROCALHA EM ALUMINIO SEÇÃO MÍNIMA 1800MM² COM SEPTO A UM TERÇO, TAMPA E CONEXÕES

TABELA 2 - CONVERSÃO DE DIÂMETRO NOMINAIS

POLEGADAS	MILÍMETROS
1/2	15
3/4	20
1	25
1 1/4	32
1 1/2	40
2	50
2 1/2	60
3	75
4	100

IMPORTANTE

As duas instalações, Tipo A e Tipo B, são atendidas pelo Projeto Base.

São itens obrigatórios nas instalações Tipo A e Tipo B, entre outros previstos no Projeto Base e Roteiro de instalação:

- **Bracket 19U conforme detalhe 3, prancha 03/03;**
- **Link de Fibra Óptica entre Bracket do PROINFO e Rack do Paraná Digital;**
- **Utilização no interior do laboratório exclusivamente de Eletrocalha em alumínio com pintura eletrostática a pó (epóxi), com septo interno e tampa;**
- **Instalação mínima de 17 metros de Eletrocalha em alumínio com septo interno e tampa;**
- **Instalação mínima de 11 porta equipamentos em ABS contendo cada um duas tomadas RJ 45 e uma tomada elétrica 2P+T;**
- **Instalação mínima de dois porta equipamento em ABS contendo cada um uma tomada elétrica alta 2P+T. (um porta equipamento com tomada 127V e um porta equipamento com tomada 220V).**
- **Instalação mínima de dois Sensores de Alarme e revisão ou reposição da central de alarme existente.**
- **Revisão corretiva do QD e QD do Paraná Digital para atendimento ao previsto na prancha UNIFILAR ELÉTRICO PROINFO.**

TIPO A – Para instalações tipo A são utilizados os ambientes dos Laboratórios de Informática do Paraná Digital onde obrigatoriamente deverão existir:

- **Mínimo de área de 32m², sem ocupação, disponível para instalação dos equipamentos do PROINFO.**
- **Condições para posicionamento das mesas previstas para os equipamentos, conforme layouts na prancha CIVIL.**

OBS- A instalação Tipo A difere da instalação Tipo B basicamente pela existência, na instalação Tipo A, de eletrocalhas e eletrodutos na parte externa ao laboratório, para instalação do Link de Fibra Óptica e Ramal de Alimentação Elétrica do QD PROINFO.

TIPO B - Para instalações tipo B são utilizados ambientes diferentes dos ocupados pelos Laboratórios de Informática do Paraná Digital, onde obrigatoriamente deverão existir:

- **Mínimo de área de 32m², sem ocupação, disponível para instalação dos equipamentos do PROINFO.**
- **Condições para posicionamento das mesas previstas para os equipamentos, conforme layouts na prancha CIVIL.**

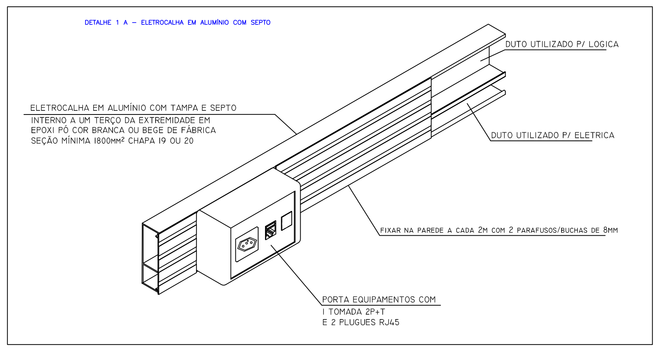

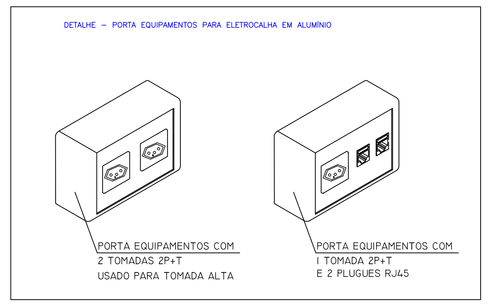

ATENÇÃO:
NO AMBIENTE ESCOLHIDO PARA O LABORATÓRIO DO PROINFO SOMENTE SERÃO ADMITIDAS INSTALAÇÕES EXECUTADAS COM PORTA EQUIPAMENTOS E ELETROCALHA DE ALUMÍNIO CONFORME DETALHES DESTA PRANCHA.

IMPORTANTE

O ROTEIRO DE INSTALAÇÃO É PARTE INTEGRANTE DO PROJETO BASE

REV.	DESCRIÇÃO	DATA	VISTO
REV-01	REVISADO EM JANEIRO DE 2010	08/01/2010	

SECRETARIA DE ESTADO DA EDUCAÇÃO

GOVERNO DO PARANÁ

LOCAL:
ESTABELECIMENTO: ESTABELECIMENTO PADRÃO

REFERÊNCIA:
PROJETO BASE PROINFO 2010 TIPO A e TIPO B
SISTEMA DE ALARME

PRANCHA Nº: 04/04

PROJETO:
ENG° ELETRICISTA TIAGO GAMLA
CREA PR – 86618/D

BLOCOS:	PASSARELA:	CASA ZELADOR:	TERRENO:
514.97M2	----	----	4357.58 M2
DATA: 30/12/2009	ESCALA: 1 : 75	DESENHO: TIAGO	ARQUIVO: 279000862